Domus, rivista fondata nel 1928 da Gio Ponti

Editore/Publisher Giovanna Mazzocchi Bordone

Domus
Via Achille Grandi 5/7 - 20089 Rozzano - Milano
Telefono (02) 824721 - Telex 313589 EDIDOM-I
Telefax (Gr. II e III CCITT), (02) 2844282 o 3498293

Editoriale Domus
Presidente: Giovanna Mazzocchi Bordone
Direttore generale / General manager:
Giuseppe Ferraris Mortarino
Direzione amministrativa / Business manager: Mario Negri
International Product Manager: Dieter Flechsenberger
Promotion: Sabrina Dordoni, Vanna Fenwick (foreign),
Annamaria Piazza

Domus Academy Edificio C1, Milano Fiori,
20090 Assago (MI), telefono (02) 8244017/8/9.
I lettori residenti all'estero per l'inoltro rapido della corrispondenza possono indirizzare a: / Domus foreign readers may want to use also the following address:
Domus Casella Postale 96, CH-6512 Giubiasco TI

Distribuzione Italia / Circulation Italy
A&G Marco, Via Fortezza 27, 20126 Milano
Distribuzione estero / Circulation foreign countries
SIES Via Chiossetto 18, 20122 Milano

Questo periodico è iscritto alla Federazione Italiana Editori Giornali

Associato all'Unione Stampa Periodica Italiana

© Copyright 1928 Editoriale Domus S.p.A., Milano
Spedizione in abbonamento postale Gruppo III/70

Per ogni articolo è possibile richiedere la stampa di un quantitativo minimo di 1000 estratti. Per il preventivo di spesa rivolgersi a: Editoriale Domus, Via Achille Grandi 5/7, 20089 Rozzano - Milano / Reprints of each article (minimum 1000 copies) may be ordered. Write for the estimate of cost to: Editoriale Domus, Via Achille Grandi 5/7, 20089 Rozzano - Milano (Italy).
Coloro che desiderano copie arretrate della nostra rivista possono recarsi al Centro Domus Arte, Via Manzoni 37, Milano, oppure alla nostra sede di Rozzano. È altresì possibile ricevere le copie a domicilio; basterà compilare e spedire un bollettino di c.c. postale n. 55953202 a Ufficio Vendite Editoriale Domus, Via A. Grandi 5/7, 20089 Rozzano (Milano), indicando chiaramente sulla causale i numeri desiderati. Si prega accertarsi sempre della effettiva disponibilità delle copie telefonando ai numeri 02/82472455-82472357.

Direttore Mario Bellini
Managing editor

Vicedirettore Vittorio Magnago Lampugnani
Deputy editor

Art director Italo Lupi

Staff editoriale Marianne Lorenz
Editorial staff *caporedattore*
Gianmario Andreani *libri*
Manolo De Giorgi *interni*
Enrico Morteo *industrial design*
Ermanno Ranzani *architettura*
Pierre Restany *inviato speciale*
Marco Romanelli *furniture design*
Luigi Spinelli *itinerari*
Paola Tamborini *news*
Maria Cristina Tommasini *caposervizio rassegna e news*

Tecnici grafici Claudio Marchi,
Graphic technicians Fernanda Sarmento

Segreteria Maria Grazia Baro,
Valeria Bonafé, Marina Conti

Archivio/Archive Paolo Caruso

Hanno collaborato a questo numero / Contributors to this issue: Luca Barello, Emanuele Bergomi, Maria Biamonti, Andrea Branzi, Federico Bucci, Fabia Calvasina, Aldo Colonetti, Giovanni Cutolo, Arturo Dell'Acqua Bellavitis, Anna Dell'Orto, Jan Faust, Corinna Ferrari, Maria Garbari Clauser, Paolo Giordano, Clifford Harper, Giovanni Klaus Koenig, Massimo Marra, Aline Marsaglia, Francesco Pagliari, Elena Pontiggia, Fabrizio Rossi Prodi, Dietmar Steiner, Paolo Thea, Giordano Tironi, Patrizia Valle, Marco Visconti.
Fotografie di / Photographs by: Arcaid Richard Bryant, Archivio Domus, Archivio Jean Prouvé, Archivio Zehrfuss, Jacques Berthet, Maurizio Bottini, Cesare Colombo, Casali Domus, Moreno Gentili, Margaretha Krischanitz, Daniel Lainé, Michel Moch, Enrico Moncalvo, T. Nacasa & Partners, Eamonn O'Mahony, Wingate Paine, Pesarini e Bulian, Václav Šedy, Luciano Soave, David Vicario, Georges Viollon, Gionata Xerra.
Traduzioni a cura di / Translations by: Chris Charlesworth, Luca Fenghi Aldomoreschi, Enrico Gualini, Paul Goodrick, Mark Meurig Jones, Vicky Nicholls, Virginia Shuey-Vergani, Rodney Stringer.

Agenti regionali per la pubblicità
ABRUZZO E MOLISE: Ercole di Fiore, Via Ancona 40, 65100 Pescara, telefono (085) 31829
PIEMONTE/VALLE D'AOSTA (escluse le province di Alessandria, Vercelli, Novara): Luciana Polcari, C.so Vittorio Emanuele II 100, 10121 Torino, telefono (011) 543244
VENETO, FRIULI-VG E TRENTINO/ALTO ADIGE Nicoletta Paperetti Mannucci, Via Monte Solarolo 2, 35141 Padova, telefono (049) 8717671
EMILIA ROMAGNA E MARCHE: Publitarget, Via delle Lame 61/A, 40124 Bologna, telefono (051)) 522365
TOSCANA E UMBRIA: Futura s.n.c., Via Buonvicini 21, 50132 Firenze, telefono (055) 573968-574396
LAZIO, CAMPANIA, CALABRIA, BASILICATA, SICILIA: Intermedia, L.go F. Anzani 19, 00100 Roma, telefono (06) 5894534
Fotoriproduzioni: Newsele srl
Fotocomposizione e titoli: News/Clow
Stampa: Ripalta Industrie Grafiche, Cassina de' Pecchi

NUMERO 706 — **domus** — GIUGNO 1989
MONTHLY REVIEW OF ARCHITECTURE INTERIORS DESIGN ART

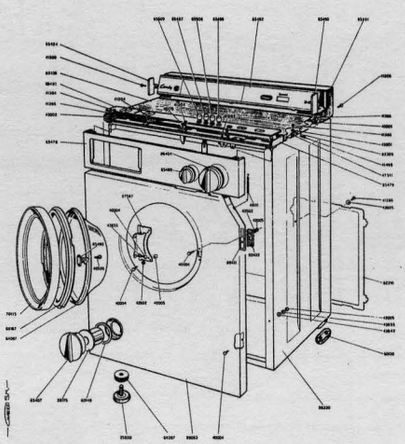

Lavatrice Candy 2.45, esploso (vedi pagine 70-79).

	Autore		Titolo	Luogo	Progettista	Fotografo
	Mario Bellini	II	Moderno & Contemporaneo			
Album	*Giordano Tironi*	1	Giardino presso Ginevra		Georges Descombes	
Album	*Fabia Calvasina*	4	Progetti di lampade		Stefano Triaca-Fabrizi	Maurizio Bottini
Album	*Aldo Colonetti*	6	I manifesti di Milton Glaser	*Vicenza*		
Album	*E.R.*	8	Zodiac: primo numero della nuova serie			
		8	Risultati del concorso Schirolli-Domus			
Album	*Corinna Ferrari*	10	Enzo Cucchi al Museo d'Arte Contemporanea	*Prato*		
Album	*A.C.*	12	Il TG2 della RAI-TV	*Roma*	Massimo Vignelli	
Album	*M.R.*	14	Il Centro Domus ristrutturato	*Milano*	E. Ranzani, L. Spinelli	Václav Šedy
Album	*M.R.*	16	Carlo Mollino 1905-1973, Mole Antonelliana	*Torino*		E. Moncalvo
Album	*E.M.*	17	Una radio per il futuro		James J. Orkney	
Album	*Giovanni Klaus Koenig*	18	Paralipomeni all'impatto ambientale e alla tutela del paesaggio			
	Giovanni Cutolo	21	L'edonista virtuoso e il progetto di consumo			
	Paolo Giordano	33	Thames Reach Housing	*Hammersmith*	Richard Rogers Partnership	Richard Bryant
	E.R.	42	Edificio di civile abitazione e negozi	*Paderno Dugnano*	Maurice Cerasi	Moreno Gentili
		50	Cimitero per cani	*Tokyo*	Hideo Yasui Associates	T. Nacasa & Partners
	Dietmar Steiner	56	Interno di casa	*Salmannsdorf*	Adolf Krischanitz	Margaretha Krischanitz
	Marco Romanelli	62	Sedia SoftLight		Alberto Meda	Gionata Xerra
	Marco Romanelli	66	Una seggiola pieghevole tra il 1964 e il 1988		Gae Aulenti	G. Casali/L. Soave
	Enrico Morteo	70	Questioni di design: le lavatrici come esempio			
	M. Romanelli, V. Visconti	80	Jean Prouvé: il progetto della facciata	*Parigi*	Jean Prouvé	D. Vicario/M. Moch
	L. Barello, A. Marsaglia	V	Itinerario Domus 47: Prouvé e Parigi			
		IX	Libri/Books			
		XV	Calendario dei concorsi, dei congressi e delle mostre di architettura, design, arte			
			Rassegna: Elettrodomestici e apparecchiature per bagno			